Установка асфальтосмесительная ДС-168
производительностью 130…160т/ч

Система опрыскивания

Пневмосистема

Блок управления

Емкость топливная

Каталог запасных частей

Перечень сборочных единиц

Система опрыскивания	*ДС-168 00.09.000 ..... 3*
Бак	*ДС117-2Е 00.22.000..... 6*
Пневмосистема	*ДС-168 00.14.000 ..... 9*
Установка компрессорная	*Д508-2А 08.00.000 ..... 13*
Блок управления	*ДС-168 01.00.000Ч……..16*
Емкость топливная	*ДС-168 02.00.000Ч……..…19*

ДС-168 00.09.000 Система опрыскивания.

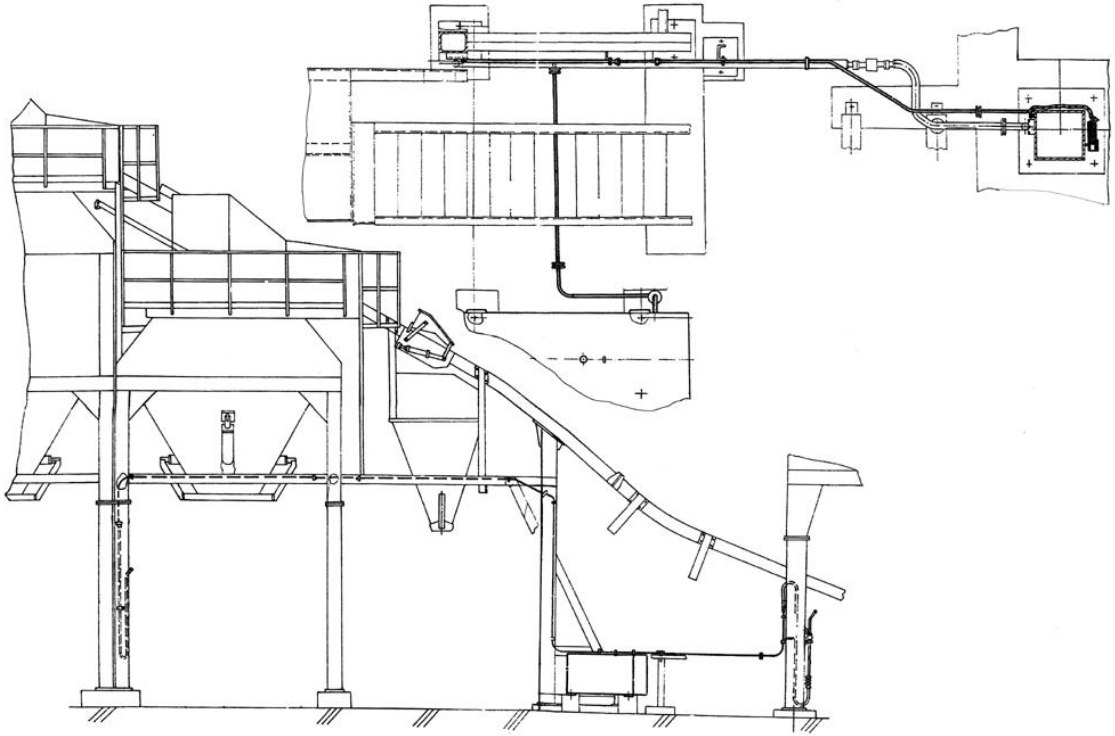

<u>Техническая характеристика</u>

Рабочий объём бака, м^3(л), не более……0,3(300)

Применяемая жидкость для опрыскивания…… ……печное бытовое топливо ТУ 38-101656-76 или топливо дизельное Л ГОСТ 305-82

Давление в системе опрыскивания, МПа (кгс/см^2)……0,25…0,4(2,5…4)

ДС-168 00.09.000 Система опрыскивания
(по запчастям).

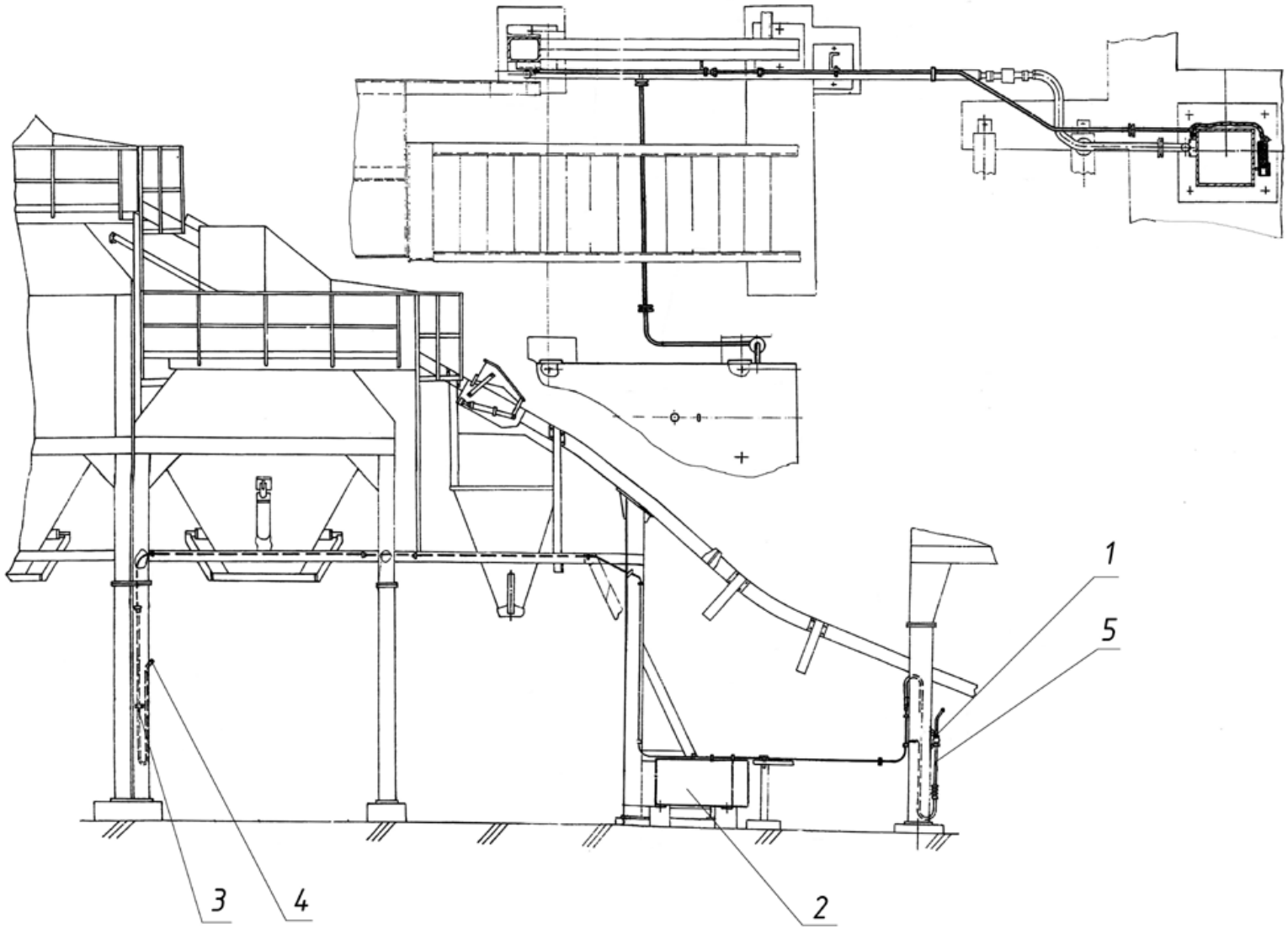

ДС-168 00.09.000 Система опрыскивания

Поз.	Обозначение	Наименование	Масса 1шт. кг	Габариты, мм (длина, ширина, высота)	Кол-во	Примечание
1	ДС62А 07.00.010	Установка выключателя	2,5	190×210	2	
		входит:				
	Код 342831404	Выключатель ВП15К-21Б211-54Т2.3				
2	ДС117-2Е 00.22.000	Бак	95	1525×34	1	
3	Код 453400517	Хомут обжимной ∅18...28мм			2	
4	ДС-158 00.05.010	Опрыскиватель	4,85	1405×190	1	
5	Д645-2Г 60.02.010	Опрыскиватель	3,8	1413×202	1	

ДС117-2Е 00.22.000 Бак
(по запчастям).

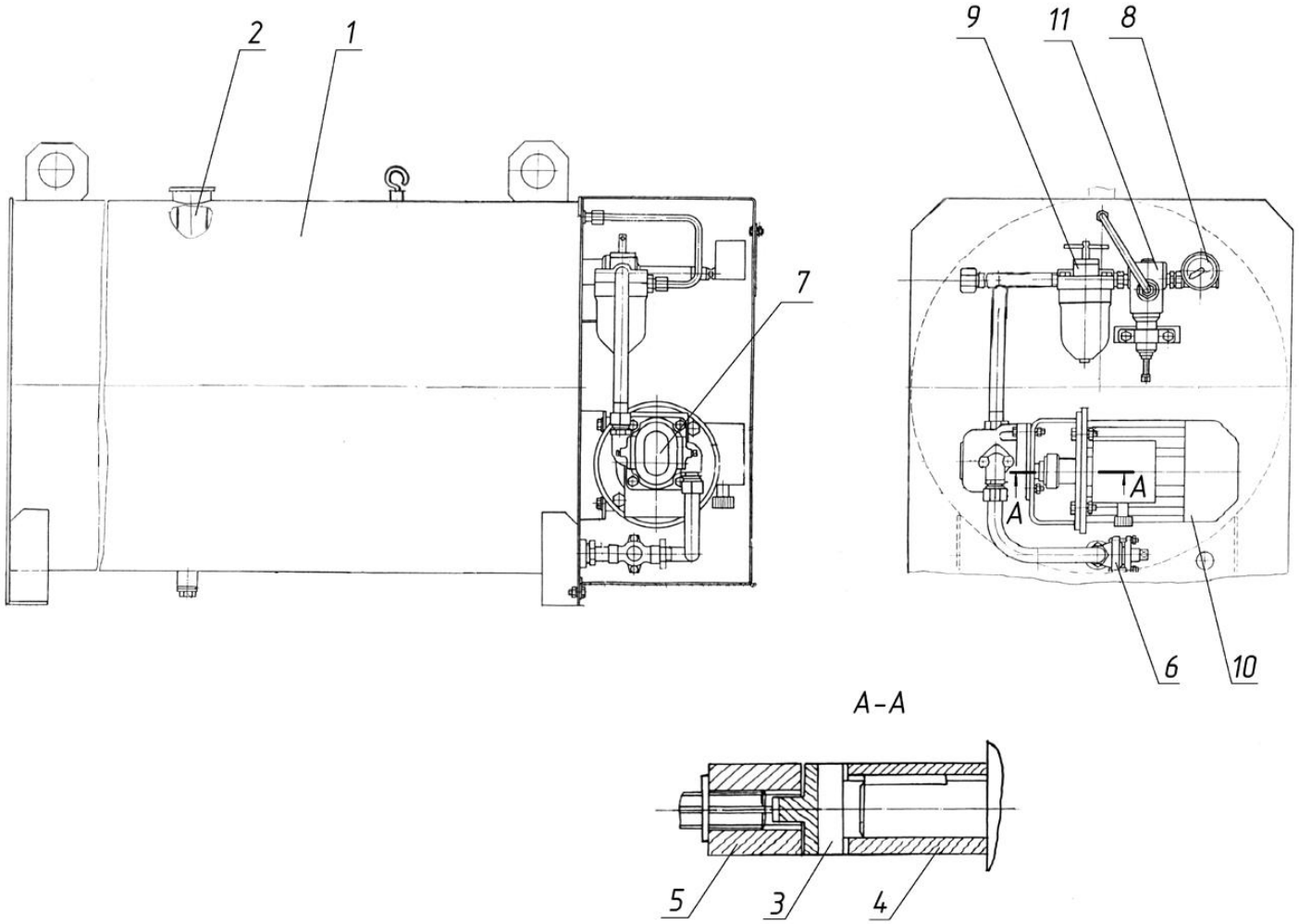

ДС117-2Е 00.22.000 Бак

Поз.	Обозначение	Наименование	Масса 1шт. кг	Габариты, мм (длина, ширина, высота)	Кол-во	Примечание
1	ДС117-2Е 00.22.010	Емкость	47,4	1525×734	1	
2	Д506 08.03.140	Фильтр	0,124	L=226	1	
3	ДС117-2Е 00.22.006	Муфта	0,09	25×∅36	1	
4	ДС117-2Е 00.22.007	Муфта	0,23	63×∅36	1	
5	ДС117-2Е 00.22.009	Муфта	0,22	36×∅36	1	
6	Код 372221215	Кран А331016-0,15, Ду15			1	
7	Код 415811001	Насос НШ10-3-Л				
8	Код 421213519	Манометр МТП-3М-1,6МПа-2,5			1	
9	Код 415552127	Фильтр 2ФВМС-80УХЛЧ			1	
10	Код 332330224	Двигатель 2АИ80А4У2			1	
11	Код 415 311006	Гидроклапан давления БГ54-32М,УХЛЧ			1	

ДС-168 00.14.000 Пневмосистема.

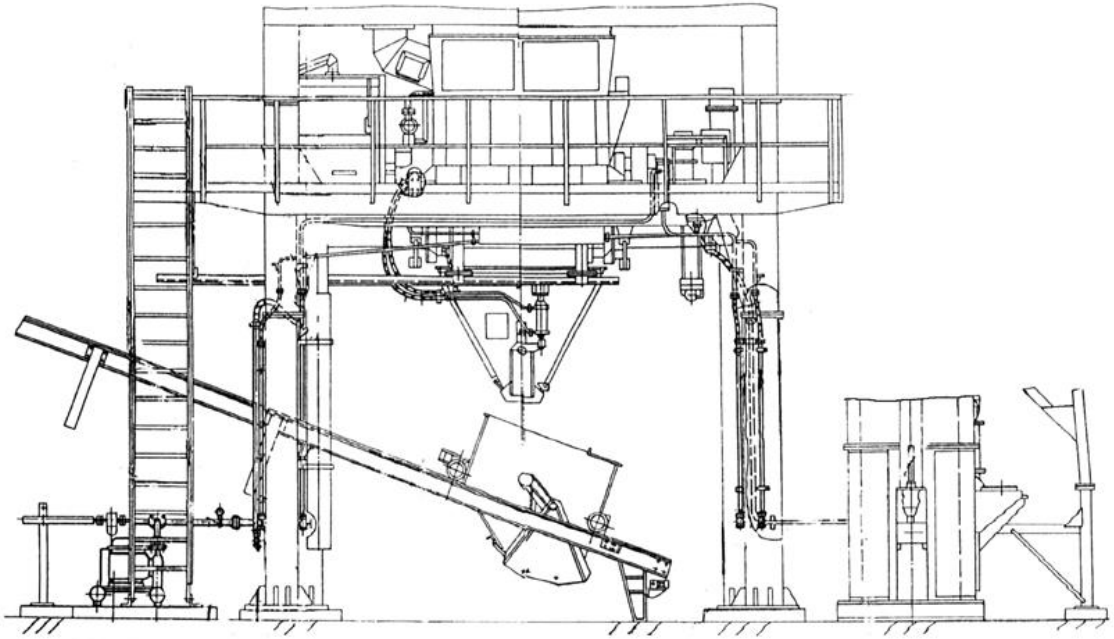

Техническая характеристика

Компрессор
-тип…….поршневой, двухступенчатый
-количество, шт.……2
Производительность, м^3/мин……0,5
Рабочее давление, МПа (кгс/см^2)…….0,6(6)

ДС-168 00.14.000 Пневмосистема (по запчастям).

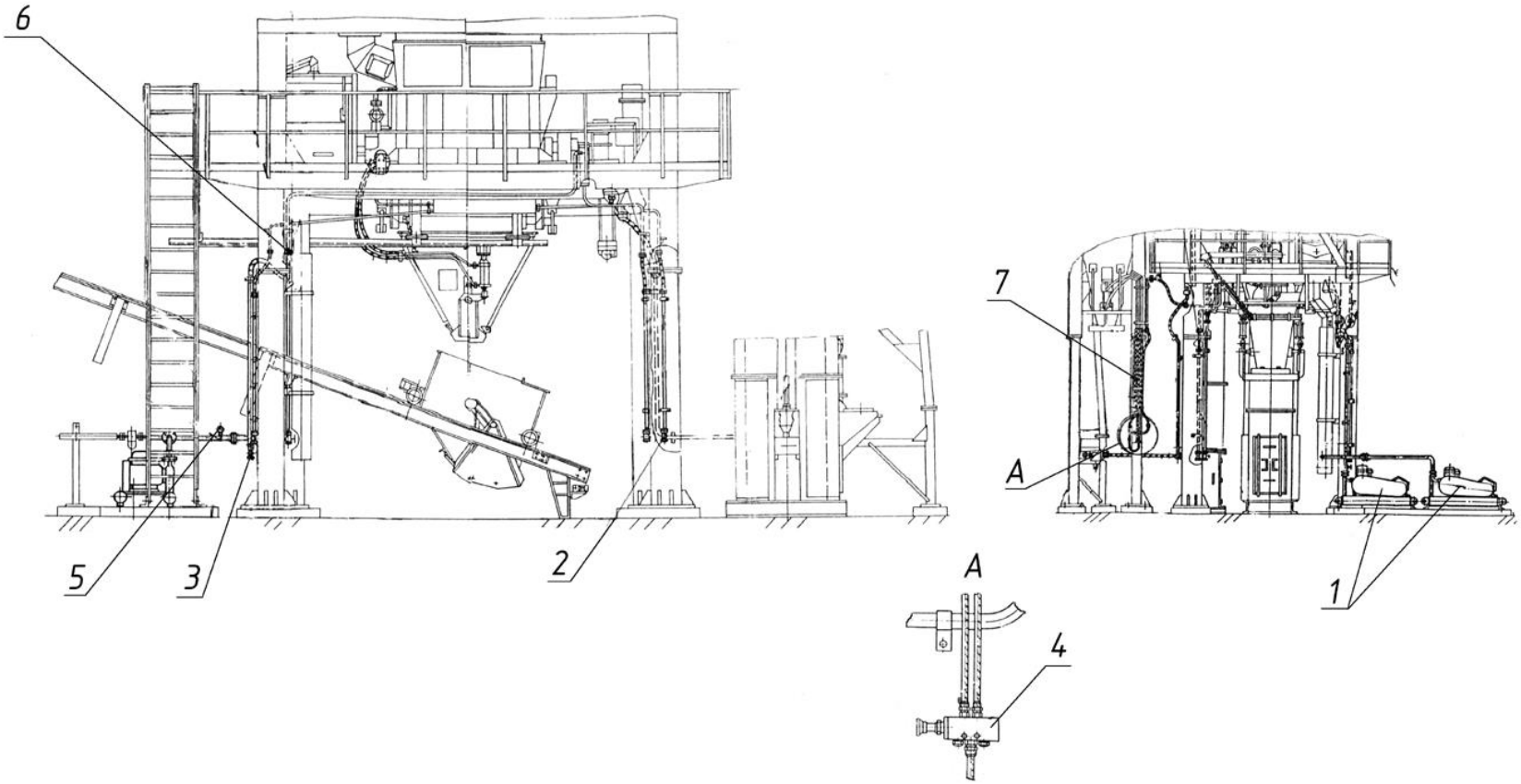

ДС-168 00.14.000 Пневмосистема

Поз.	Обозначение	Наименование	Масса 1шт. кг	Габариты, мм (длина, ширина, высота)	Кол-во	Примечание
1	Д508-2А 08.00.000	Установка компрессорная	300	1315×780×720	2	
2	Код 373211115	Клапан Ду15			4	
3	Код 373211119	Клапан Ду20			1	
4	Код 415151013	Пневмораспределитель 358-910-СО4			2	
5	Код 421213514	Манометр МТП-1М-1МПа-2,5			1	
6	Код 453400516	Хомут обжимной ∅32...51мм			8	
7	Код 255711019	Трубопровод TRN10/8: 0.6м-3шт., 1,0м-3шт., 1,3м-1шт., 5м-2шт., 1,4м-2шт., 1,65м-1шт., 2,3м-2шт.		L=25150	14	

Д508-2А 08.00.000 Установка компрессорная (по запчастям).

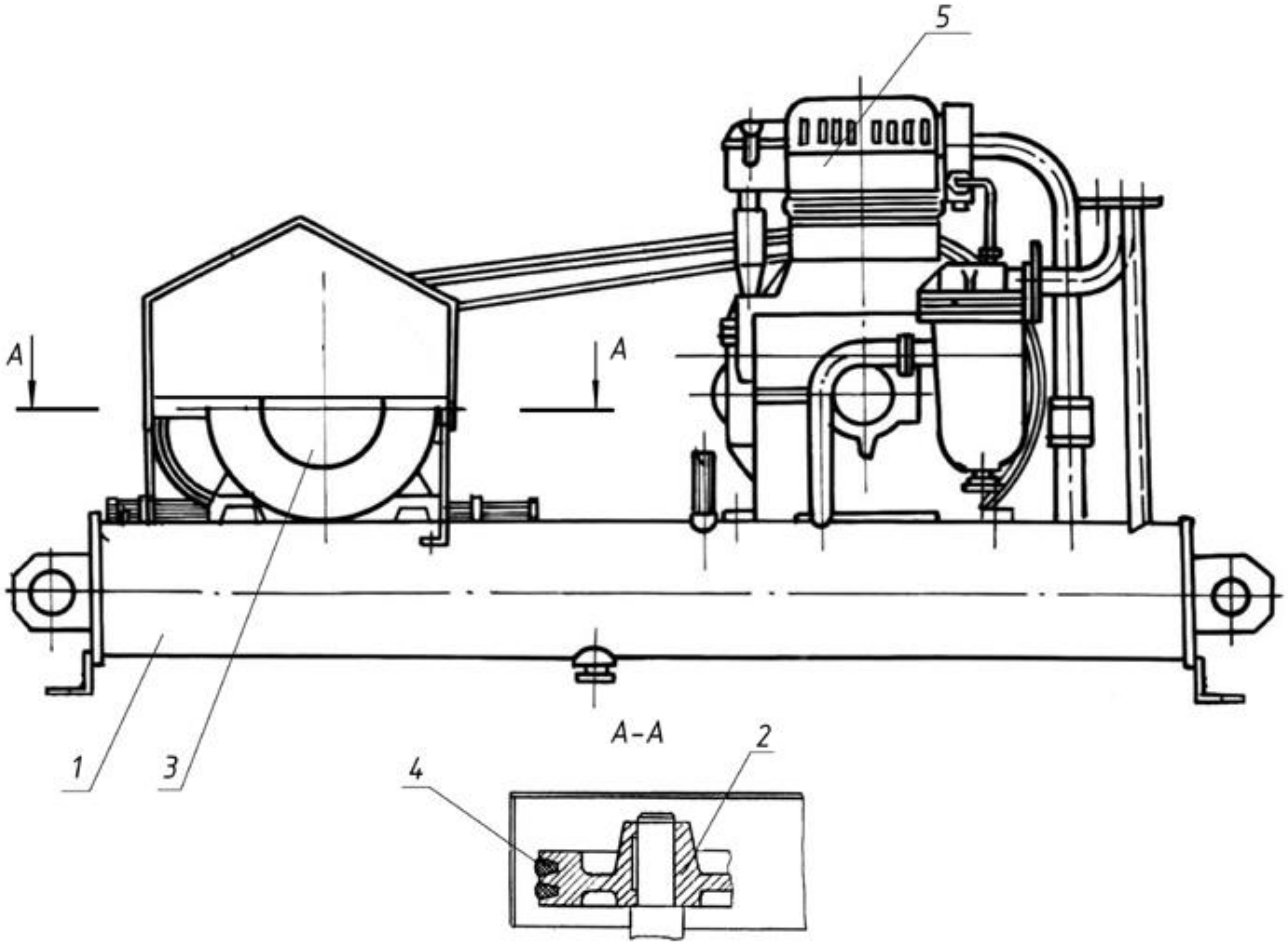

Д508-2А 08.00.000 Установка компрессорная

Поз.	Обозначение	Наименование	Масса 1шт. кг	Габариты, мм (длина, ширина, высота)	Кол-во	Примечание
1	Д508-2А 08.00.210	Рама	83	L=1445	1	
2	Н4110016	Шкив	8,5	75×∅216,4	1	
3	Код 332630221	Двигатель АИР112М4У2	77		1	
4	Код 256311261	Ремень В(Б)-2000Ш			2	
5	Код 483423003	Компрессор унифицированный	67		1	

ДС-168 01.00.000Ч Блок управления

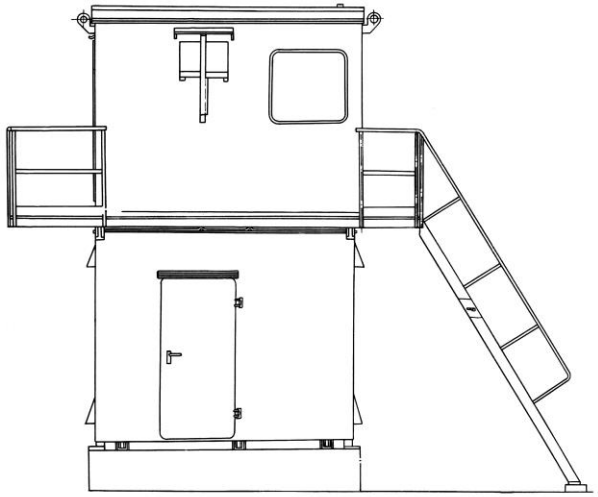

Техническая характеристика

Тип кабины оператора……закрытая, теплозвукоизолирующая
Кондиционер воздуха, шт……1
Теплоэлектровентилятор, шт……2
Площадь пола кабины, м^2……6,1
Объём кабины, м^3……12,18
Внутренние габариты, м, не менее
-длина……2,9
-ширина……2,1
-высота……2,0

ДС-168 01.00.000Ч Блок управления
(по запчастям).

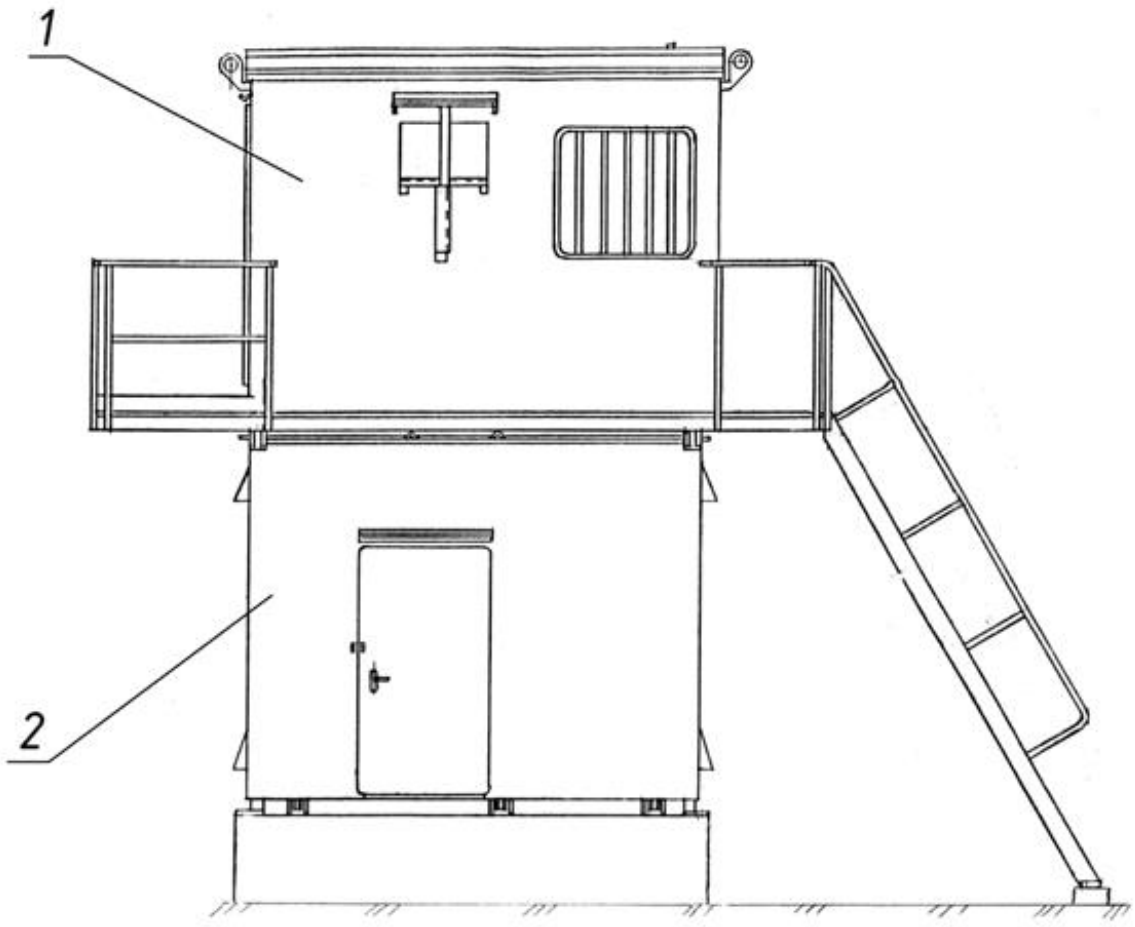

ДС-168 01.00.000Ч Блок управления

Поз.	Обозначение	Наименование	Масса 1шт. кг	Габариты, мм (длина, ширина, высота)	Кол-во	Примечание
1	ДС-168 01.01.000	Установка кабины	1400	3420×4834×2503	1	
		входит:				
	ДС-168 01.01.010	Кабина оператора	980	3300×2850×2400	1	
		входит:				
	Д-168 20.01.000	Электрооборудование кабины оператора	650	3390×204×2830	1	
2	ДС-168 01.02.000	Электроаппаратная	1320	3088×2570×2637	1	
		входит:				
	ДС-168 20.02.000	Электрооборудование электроаппаратной	730		1	

ДС-168 02.00.000Ч Ёмкость топливная.

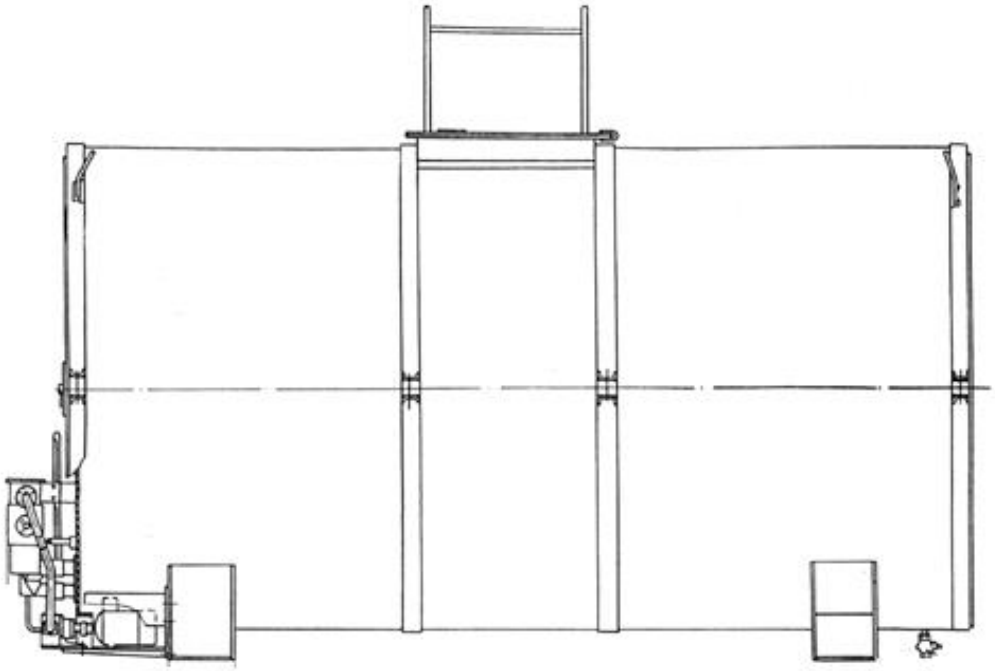

Техническая характеристика

Вместимость, м^3……13,3
Температура подогрева топлива, К(^{0}С)……368…378(95…105)
Производительность насоса для подачи
топлива к топке сушильного агрегата,
(при частоте вращения 1400 об/мин.),
л/с (м^3/ч)……0,4(1,4)

ДС-168 02.00.000Ч Емкость топливная
(по запчастям).

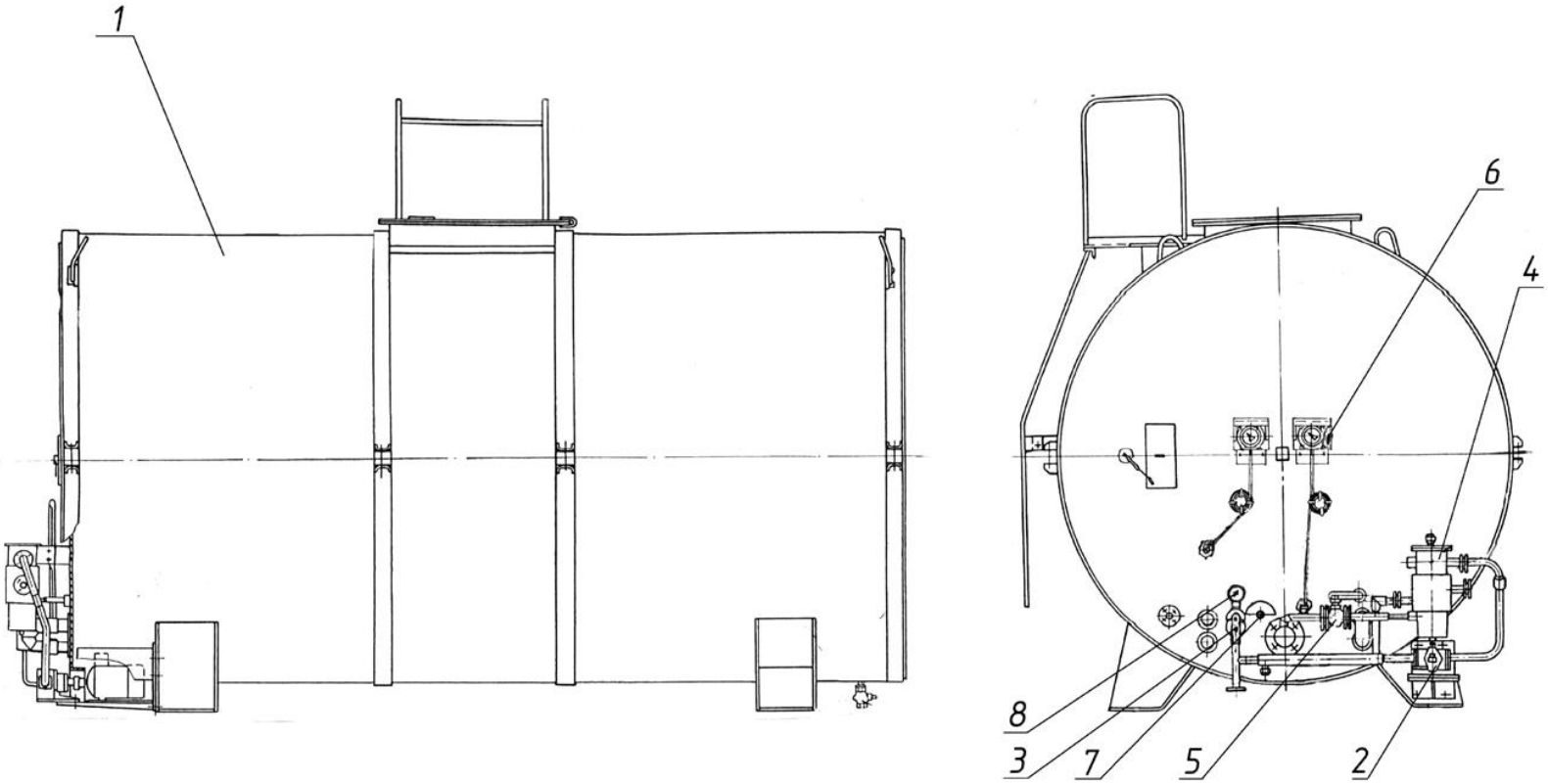

ДС-168 02.00.000Ч Ёмкость топливная

Поз.	Обозначение	Наименование	Масса 1шт. кг	Габариты, мм (длина, ширина, высота)	Кол-во	Примечание
1	Д645-2Г 55.00.000	Емкость топливная	2150	4510×2308×2930	1	
2	Д645-2Г 55.00.150	Установка насоса	31	670×320	1	
		входит:				
	Код 415110021	Агрегат электронасосный НМШ2-40-1,6/16Б-5У3				
3	Д595 08.000	Клапан перепускной	3,7	120×222	1	
4	Д595 09.000	Фильтр	17,3	340×265×477	1	
5	Код 372222225	Кран А331016-0,25, Ду 25			2	
6	Код 421112018	Термометр ТГП-100 (0-300)-1,5-1,6-2000УХЛЧ			2	
7	Код 421141169	Термопреобразователь сопротивления ТСП-1287У2			1	
8	Код 431213506	Манометр МТП-1М-0,6МПа-25			1	